ПРОИЗВОДСТВО 2022

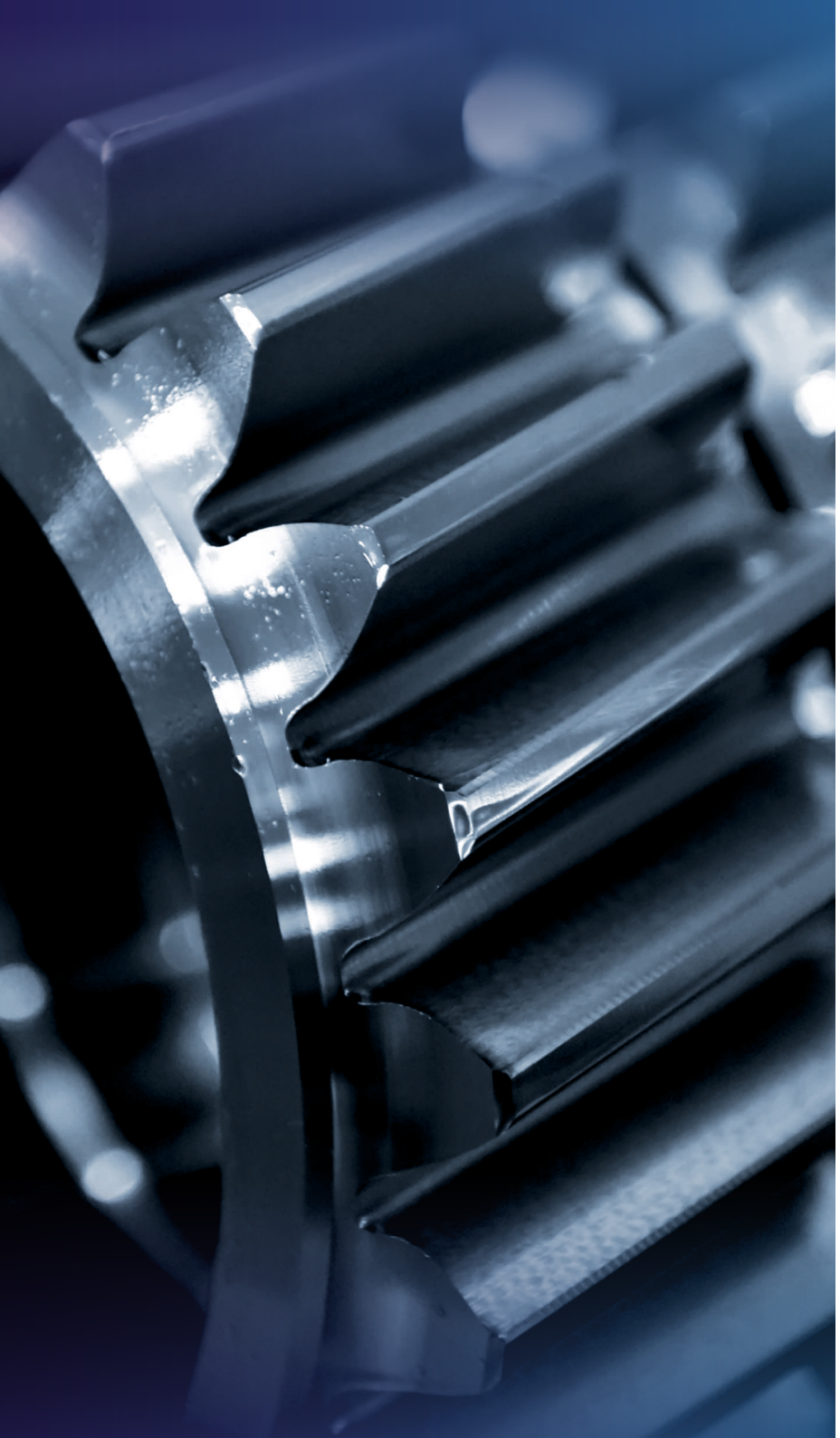

ФАКТОРЫ НАШЕГО УСПЕХА

Будучи одной из ведущих компаний, мы внедряем принципы и ценности устойчивого развития в свою повседневную деятельность.

Уверены, что устойчивое развитие является неотъемлемой частью успеха нашей деятельности и основой создания фундамента для сотрудничества.

Фокус на потребностях клиентов позволяет предлагать новые решения, создающие дополнительную ценность.

В процессе развития подхода к управлению устойчивым развитием мы разрабатываем и актуализируем внутренние документы, регулирующие вопросы в этой области. Орион уделяет повышенное внимание обеспечению полного соответствия всем применимым нормативным правовым актам.

ОРИОН

АКТИВНО РАЗВИВАЕМ ПРОИЗВОДСТВЕННОЕ НАПРАВЛЕНИЕ

Мы гордимся широким ассортиментом выпускаемой продукции.

Выполняем серийные и единичные заказы.

Производство 2000 м^2.
13 единиц оборудования по металлобработке

ПОЧЕМУ ВЫБИРАЮТ НАС

ОРИОН

Мы любим своё дело и всегда выкладываемся по полной,
вкладывая душу в каждый проект от проектирования до производства.

01

СВОЕВРЕМЕННАЯ ПОСТАВКА

02

ЗАКАЗЫ ВЫПОЛНЯЮТСЯ ПОД КОНРТОЛЕМ ОТР И ОТК

03

ИНДИВИДУАЛЬНЫЙ ПОДХОД

ОРИОН
КУЛЬТУРА ПОСТОЯННОГО
СОВЕРШЕНСТВОВАНИЯ ПОЗВОЛЯЕТ
СОХРАНИТЬ КОНКУРЕНТНОСПОСОБНОСТЬ
В ДОЛГОСРОЧНОЙ ПЕРСПЕКТИВЕ

ТЕХНОЛОГИЧЕСКИЕ ВОЗМОЖНОСТИ

ОРИОН

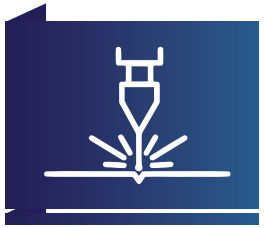

МЕТАЛЛОБРАБОТКА

- Плазменная резка металла
- Гибка металла
- Резка фасонного металлопроката
- Сварка

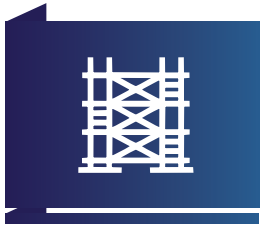

МЕТАЛЛОКОНСТРУКЦИИ

- Быстро возводимые здания
- Каркасы из металлоконструкций
- производственных и бытовых зданий
- Для производственных и общественных зданий и сооружений
- Для сельскохозяйственных помещений
- Для складов и ангаров различного назначения и размеров

ЁМКОСТНОЕ ОБОРУДОВАНИЕ

- Ёмкости подземные, типа ЕП, ЕПП
- Аппараты емкостные горизонтальные и вертикальные для жидких углеводородных сред
- Аппараты горизонтальные и вертикальные типа ГЭЭ, ГКК, ВЭЭ, ВПП, ВКП, ВКЭ
- Вертикальные аппараты с перемешивающими устройствами
- Сепараторы типа НГС, НГСВ, ГС
- Сепараторы факельные
- Отстойники воды
- Резервуары горизонтальные
- Резервуары вертикальные
- Блочные котельные установки
- Ёмкости подземные
- Деаэраторы, конденсатные баки и т. п.

Гибка листового проката

Позволяет исключить изменения физических или химических свойств металла, что особенно важно при использовании коррозионно-стойких сталей. С помощью гибки можно изготовить ровные, бесшовные, аккуратные детали. Стоимость работ ниже, чем при сварке.

Станок обладает набором инструмента, который позволяет получить гнутые изделия различной конфигурации. Также вы можете заказать у нас привычные профильные изделия, такие как уголок, швеллер с нестандартными размерами полок.

Длина изготавливаемой детали до 2000 мм.

МЕТАЛЛООБРАБОТКА

Газоплазменная резка

Используя плазменную и газокислородную резки. мы создаём детали, которые в дальнейшем используются для изготовления сложных конструкций; раскраиваем металл по предоставленному чертежу.

Числовое программное управление позволяет создавать детали различной конфигурации.

Плазменная резка оказывает минимальное влияние на поверхность обрабатываемого металла. Режущий зазор небольшой, больших потерь материала или термической деформации не происходит.

В результате получается продукт хорошего качества. изготавливаемый в очень короткие сроки при минимальных производственных затратах. И это убеждает многих предпринимателей останавливать свой выбор в пользу плазменной резки.

Вальцовка

В результате прокатки между валками металлический лист приобретает конусовидную или цилиндрическую форму с необходимыми параметрами.

Наши технологические возможности позволяют получать конические, цилиндрические обечайки.

Идеальна параллельность.
Высокое качество.

Резка фасонного металлопроката

Резка осуществляется с высоким качеством.

Для обработки прочных сталей и сплавов используются твердосплавные пилы, позволяющие получать очень чистый рез без заусенцев, наплыва, смятия кромки.

Малая толщина реза, до 2 мм, позволяет экономить металл.

Необходимые заготовки могут нарезаться как из Вашего металла, так и из нашего.

МЕТАЛЛОКОНСТРУКЦИИ

ОРИОН

- Быстро возводимые здания
- Каркасы из металлоконструкций производственных и бытовых зданий

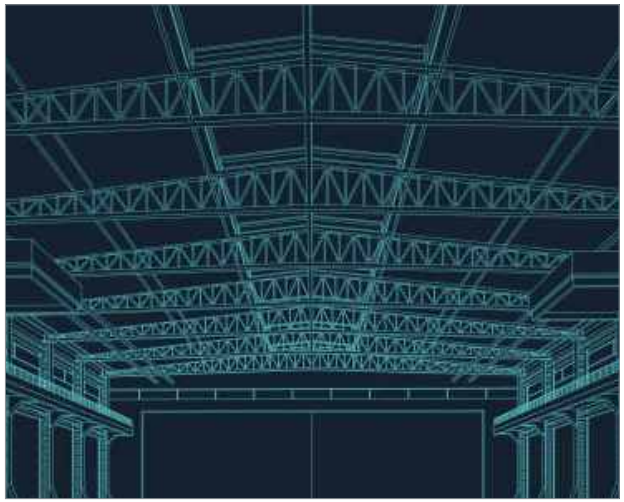

ЁМКОСТНОЕ ОБОРУДОВАНИЕ

Емкости подземные, типа ЕП, ЕПП

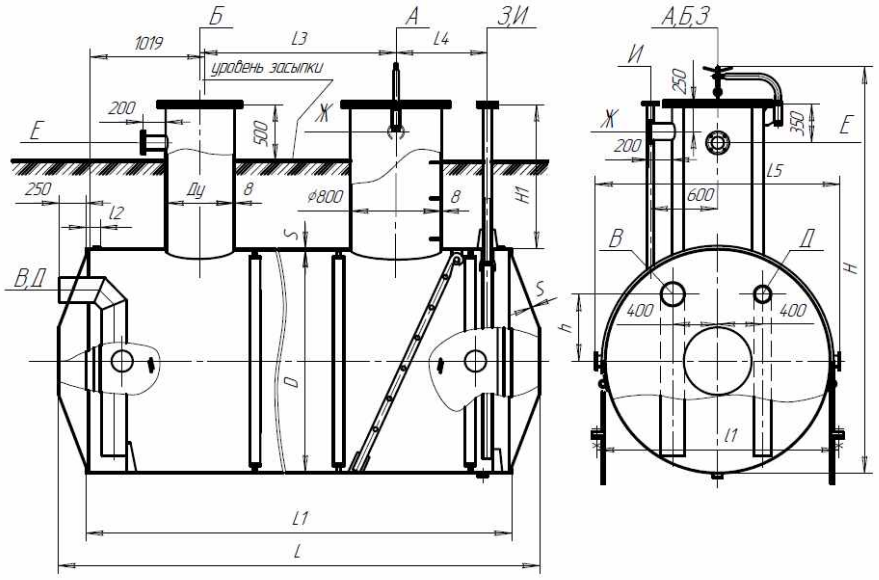

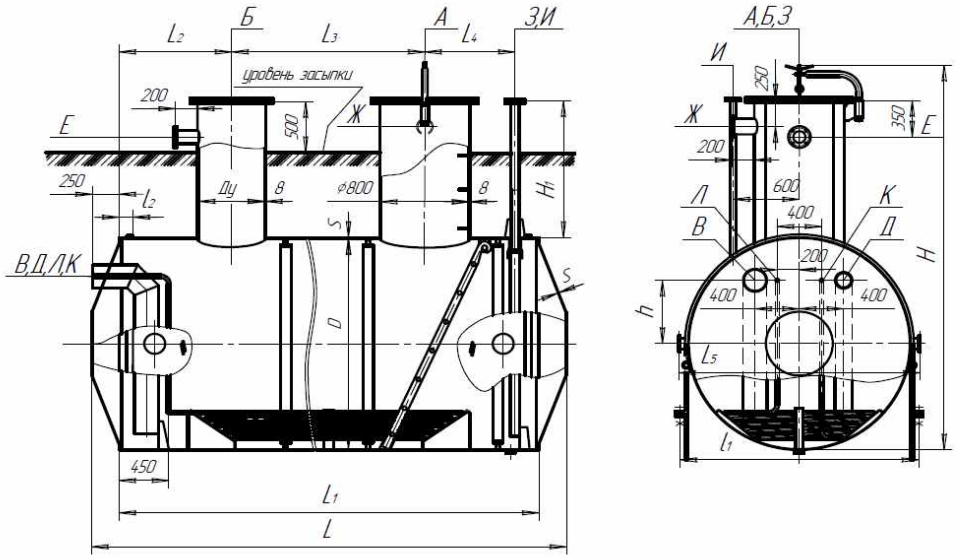

ЁМКОСТНОЕ ОБОРУДОВАНИЕ

Аппараты емкостные горизонтальные и вертикальные для жидких углеводородных сред

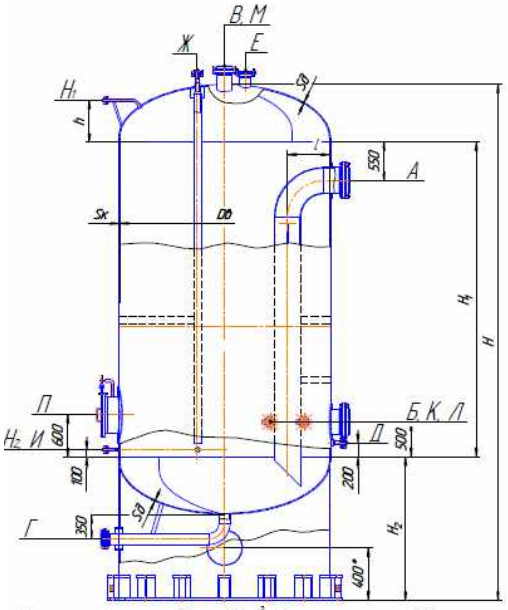

Примечание: *Аппараты объемом 16 м^3 и более имеют размер 750 мм.

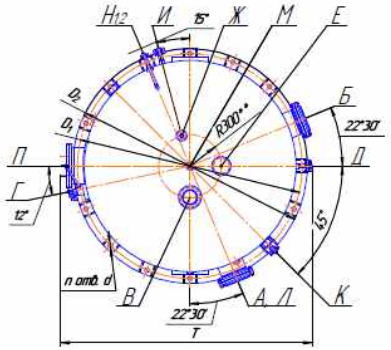

Аппараты типа 1. V=4; 8; 10; 16; 20; 25; 32 м^3.

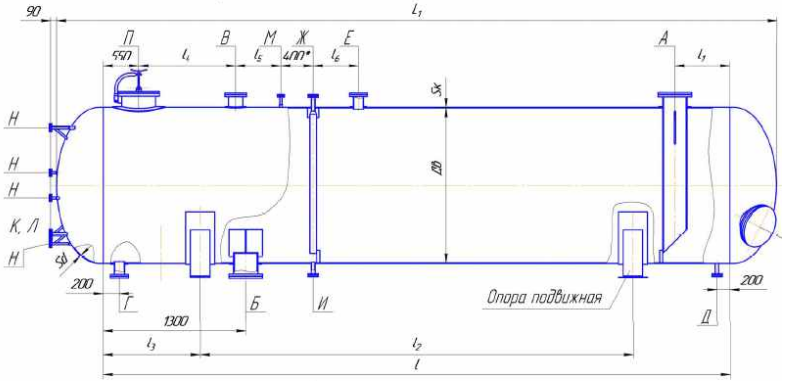

*Примечание: Для аппаратов объемом 4 м^3 принимать 350 мм.

Аппараты типа 1. V=50; 80; 100; 200 м^3.

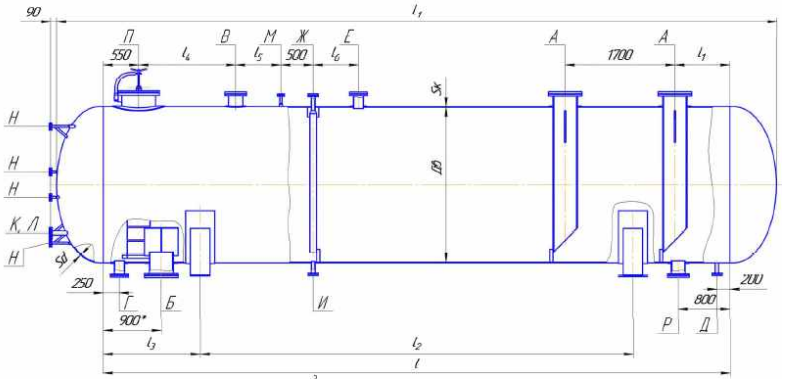

ЁМКОСТНОЕ ОБОРУДОВАНИЕ

ОРИОН

Аппараты горизонтальные и вертикальные типа ГЭЭ, ГКК, ВЭЭ, ВПП, ВКП, ВКЭ

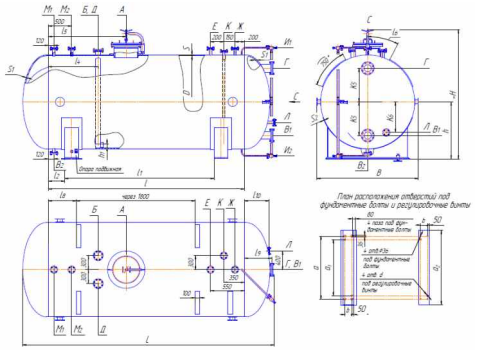

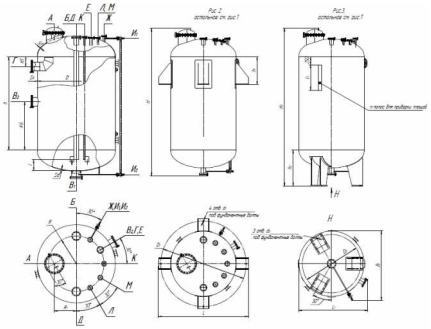

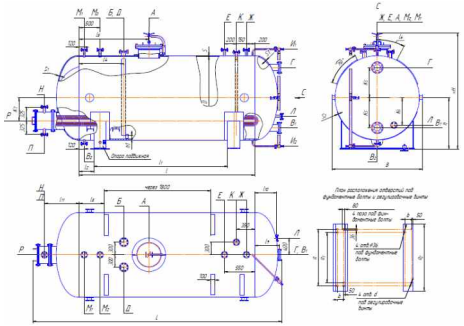

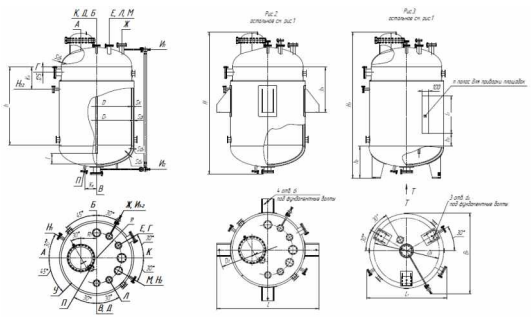

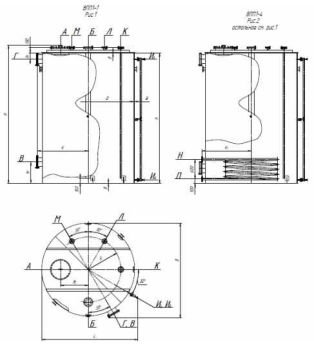

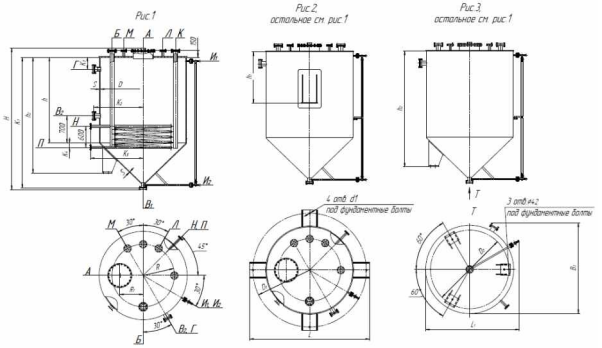

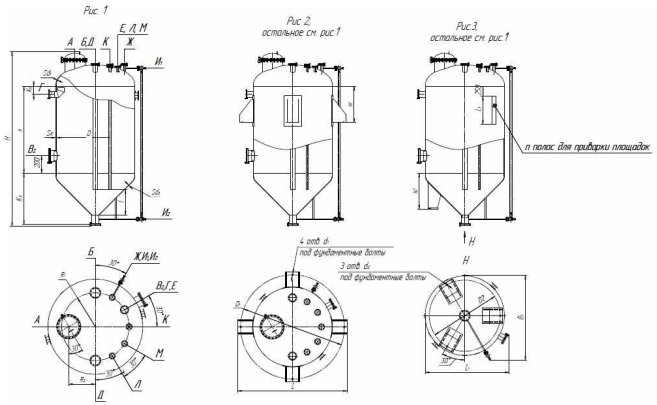

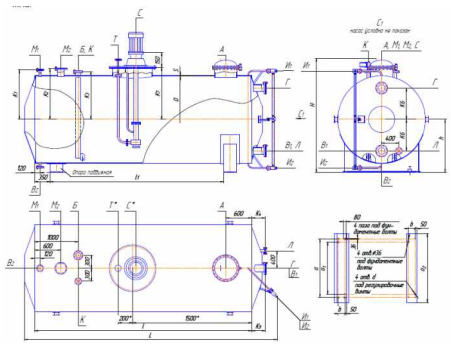

ЁМКОСТНОЕ ОБОРУДОВАНИЕ

ОРИОН

Вертикальные аппараты с перемешивающими устройствами

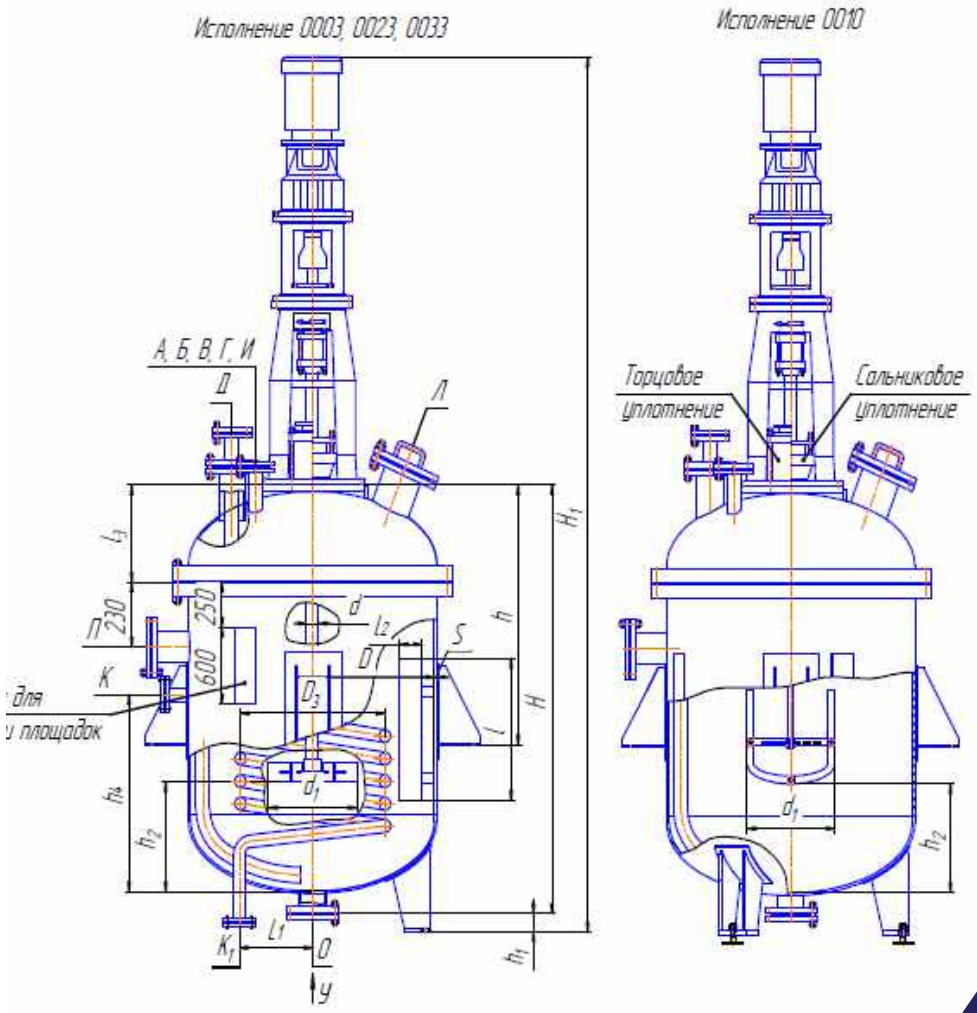

ЁМКОСТНОЕ ОБОРУДОВАНИЕ

ОРИОН

Сепараторы типа НГС, НГСВ, ГС

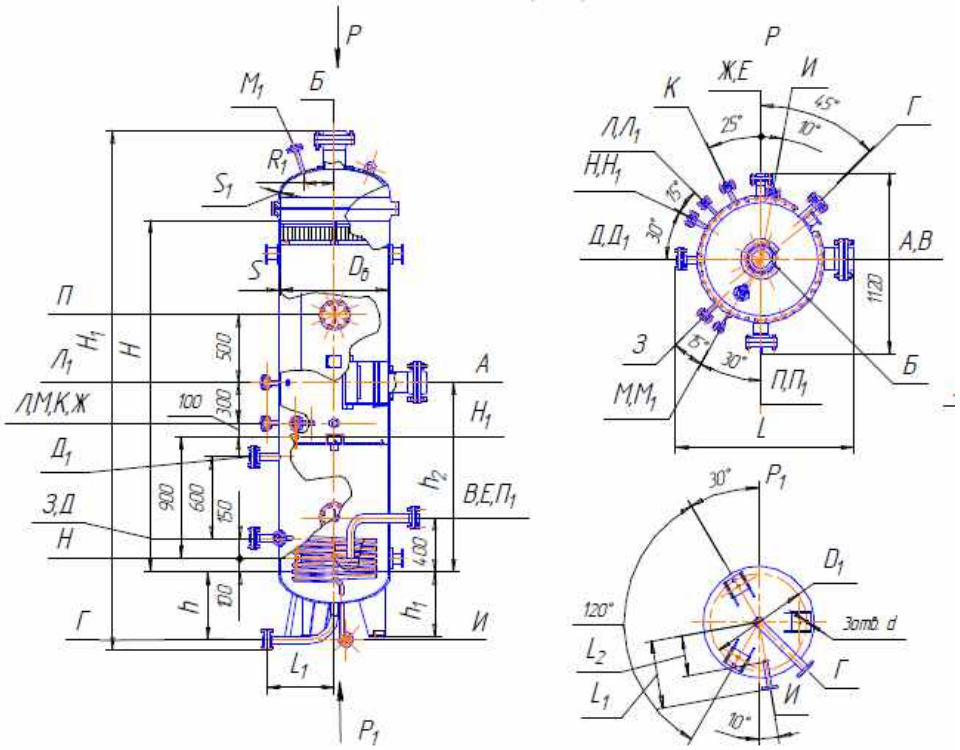

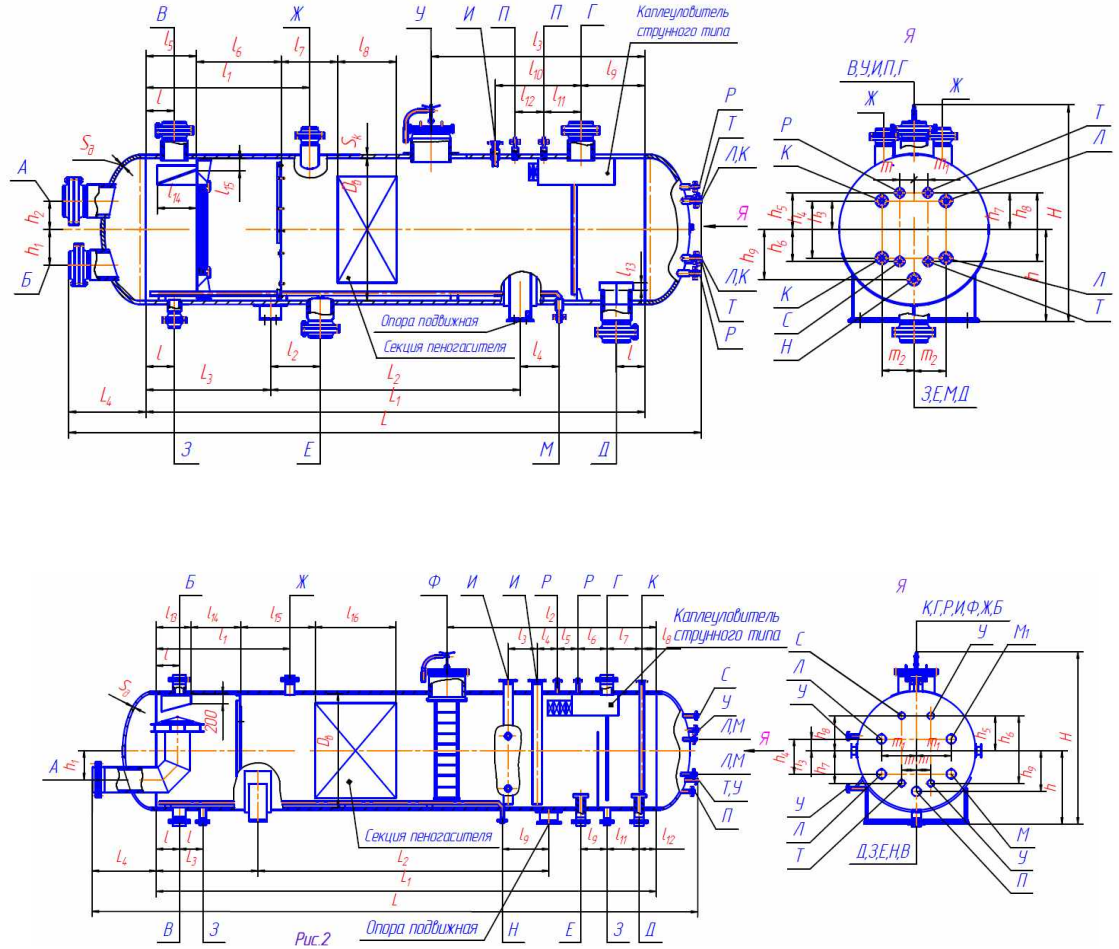

Рис.2

ЁМКОСТНОЕ ОБОРУДОВАНИЕ

ОРИОН

Сепараторы факельные

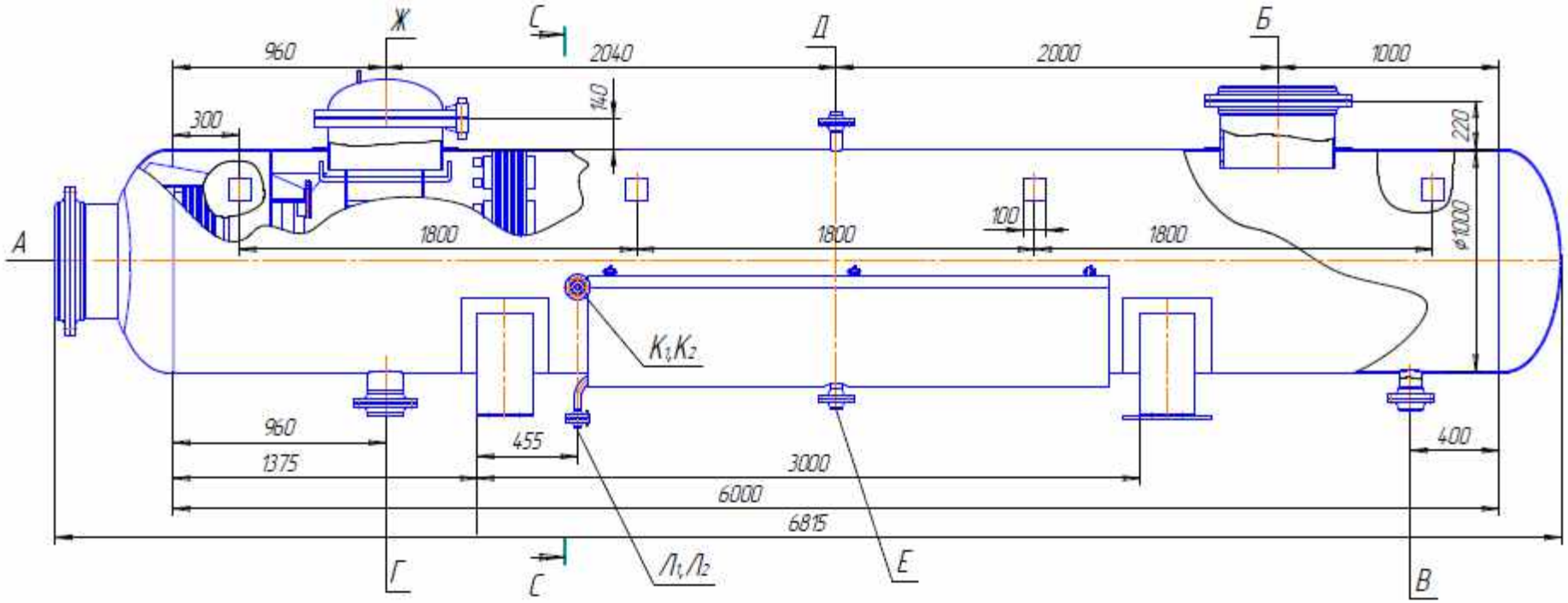

ЁМКОСТНОЕ ОБОРУДОВАНИЕ

ОРИОН

Отстойники воды

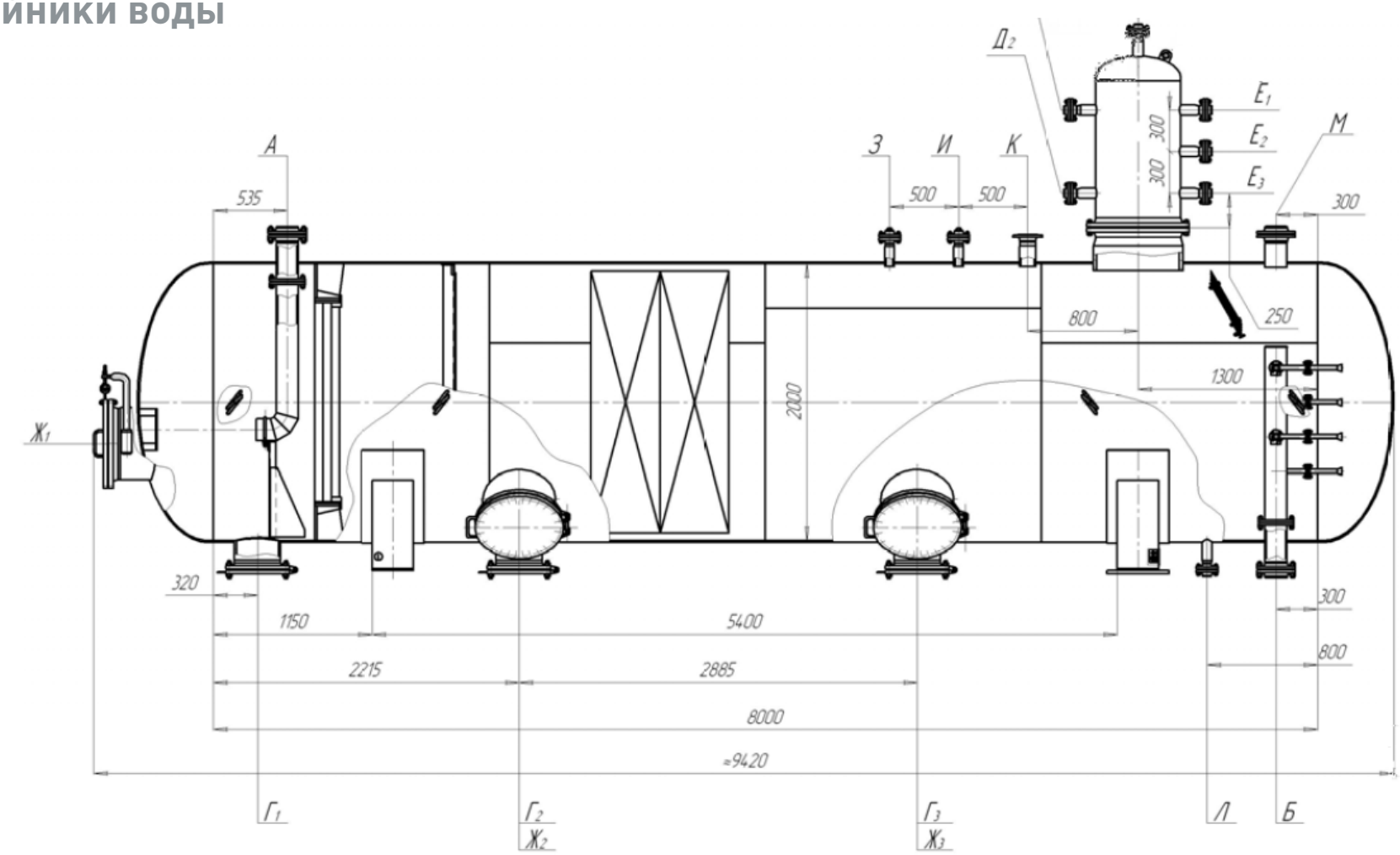

ОРИОН

Россия, Республика Башкортостан, г. Уфа
ул. Энтузиастов, д. 5
Приёмная: +7 (347) 285-85-02
Отдел продаж: +7 917 445-99-90
E-mail: orion.ufa@orioninox.ru